Einstellungen

⚠ WARNUNG!

Stellen Sie vor der ersten Fahrt sicher, dass die vorhandenen Stoßdämpfereinstellungen mit den von ÖHLINS empfohlenen Einstellwerten übereinstimmen. Lesen Sie zuerst das Handbuch bevor sie Anpassungen und Einstellarbeiten am Stoßdämpfer ausführen. Kontaktieren Sie einen ÖHLINS Stützpunkt wenn sie Fragen in Bezug auf die Abstimmung des Stoßdämpfers haben.

Bei einer unbelasteten Federlänge von 170 mm beträgt die Standard Federvorspannung 8 mm. Somit hat die Feder im vorgespannten Zustand eine Länge von 162 mm. Siehe Abbildung 4

Einstellwerte

Empfohlenes Set-Up
Zugstufe: 10 Klicks
Federvorspannung: 8 mm
Stoßdämpferlänge: 403 mm
Feder
Spezifikation: H170, ID65, 70 N/mm

Fahrzeughöhe
Befindet sich der Höhenversteller des Stoßdämpfers in der Standard Position, so ergibt sich eine Tieferlegung des Fahrzeuges von 18 mm gegenüber dem Original. Wird der Höhenversteller einmal um 360° auf dem Gewinde gedreht, so verändert sich die Höhe um 2 mm.

⚠ WARNUNG!

Ausgehend von der Standardposition liegt der Einstellbereich des Höhenverstellers bei ± 10 mm.

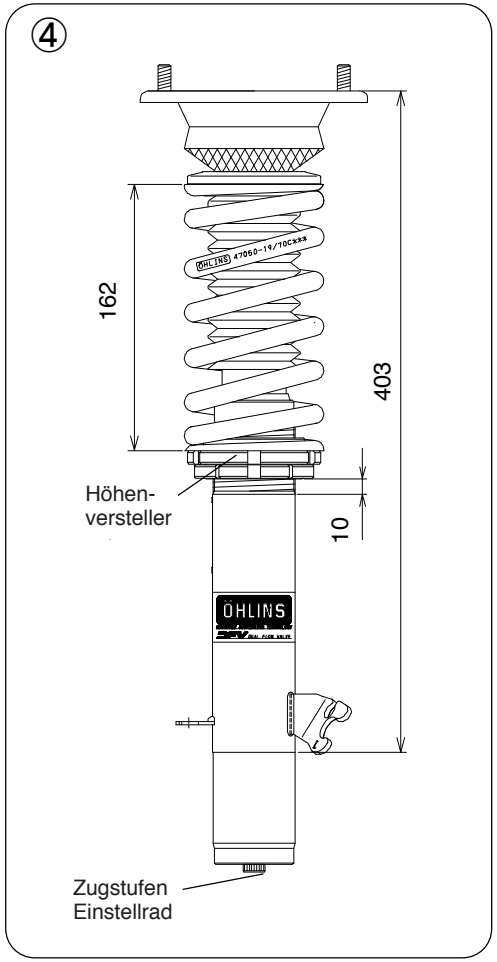

Bevor Sie das Produkt anbauen, überprüfen Sie den Verpackungsinhalt. Sollte etwas fehlen, kontaktieren Sie umgehend einen ÖHLINS Stützpunk.

Verpackungsinhalt	*STK.*
Stoßdämpfer	2
Oberer Federteller	2
Staubmanschette	2
Feder	2
Sicherungsmutter M14	2
Für vordere und hintere Stoßdämpfer	
Hakenschlüssel	2
ÖHLINS Aufkleber	1
ÖHLINS Bedienungsanleitung	1

Unter hohen Temperaturen, während der Lagerung oder des Transportes, können sich Schmiermittel und Schutzöle lösen und die Verpackung verunreinigen. Dies hat keinen Einfluss auf die Funktion Ihres ÖHLINS Produktes.
Reinigen Sie das ÖHLINS Produkt gründlich mit einem Stofflappen vor dem Einbau.

⚠ WARNUNG!

Bitte lesen Sie vor dem Einbau des Produktes die ÖHLINS Bedienungsanleitung genau durch. Stoßdämpfer sind wichtige technische Bauteile des Fahrzeuges welche die Stabilität beeinflussen.

ÖHLINS Produkte unterliegen einer kontinuierlichen Verbesserung und Weiterentwicklung. Diese Montageanleitung wurde bis zum Druckschluss so aktuell wie irgend möglich gehalten. Dennoch können geringe Unterschiede zwischen den hier gezeigten und beschriebenen Produkten und der tatsächlich ausgelieferten Ware existieren.

Die neuesten Informationen bekommen Sie bei Ihrem ÖHLINS Importeur. Sollten Sie Fragen zum Inhalt dieser Montageanleitung haben, so kontaktieren Sie Ihren ÖHLINS Händler.

© ÖHLINS Racing AB. Alle Rechte vorbehalten. Jeglicher Nachdruck oder Verwendung ohne schriftliche Genehmigung von ÖHLINS Racing AB ist verboten.

Teile Nr. BMSMI20_0
Veröffentlicht am 01.08.2011

Öhlins Racing AB

ÖHLINS ADVANCED SUSPENSION TECHNOLOGY
www ohlins com

Stoßdämpfer Kit für BMW Mini (R56)

BMS MI20 *Vorne*

Montageanleitung

ÖHLINS ADVANCED SUSPENSION TECHNOLOGY

Montageanleitung

⚠ WARNUNG!

ÖHLINS empfiehlt den Einbau des Stoßdämpfers durch einen ÖHLINS Fachhändler. Ziehen Sie während der Montage das Handbuch Ihres Fahrzeuges zurate.

1
Heben Sie das Fahrzeug an und entlasten Sie die Achsen.

⚠ WARNUNG!

Sorgen Sie dafür, dass Ihr Fahrzeug einen sicheren Stand hat.

2
Entfernen Sie die Vorderräder.

3
Entfernen Sie die Koppelstange des Stabilisators, die Bremsleitung und das ABS Kabel vom originalen Federbein.

4
Lösen Sie die Verschraubung der unteren Federbeinanbindung.

ACHTUNG

Stützen Sie die Radaufnahme auf beiden Seiten des Fahrzeuges so ab, dass die Bremsleitungen nicht beschädigt werden können.

5
Demontieren Sie die oberen Befestigungsteile und entfernen Sie das Federbein vom Fahrzeug.

6
Kürzen Sie die Staubmanschette, vom unteren Ende aus gesehen, um 40 mm.
Siehe Abbildung 2

7
Kontern Sie den unteren Federteller gegen die Sicherungsmutter. Das Anzugsdrehmoment liegt bei 50-60 Nm. Führen Sie die Staubmanschette, die Feder, und den oberen Federteller über das Federbein gemäß Abbildung 1. Führen Sie die originale Unterlegscheibe, die originale untere Lagerdistanzbüchse, das originale Domlager und die Sicherungsmutter M14 zusammen. Ziehen Sie die Sicherungsmutter M14 mit einem Drehmoment von 35-40 Nm fest.

8
Montieren Sie die ÖHLINS McPherson Stoßdämpfer am Fahrzeug.

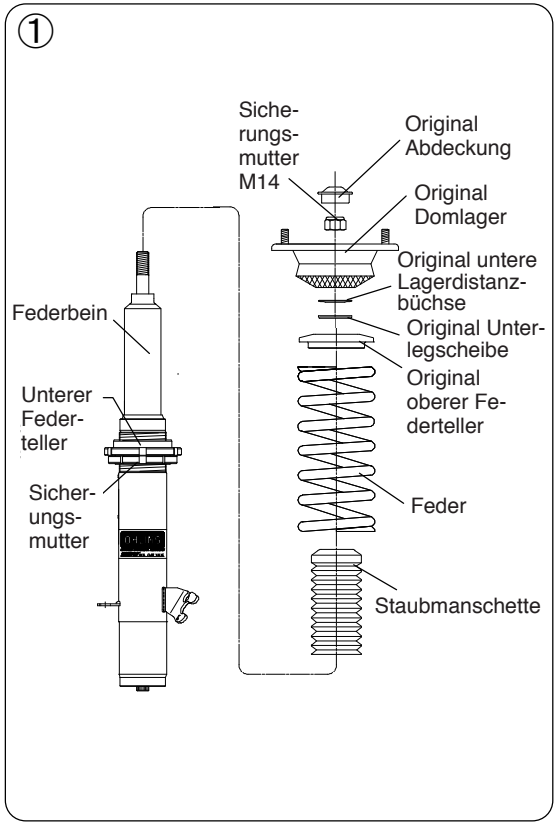

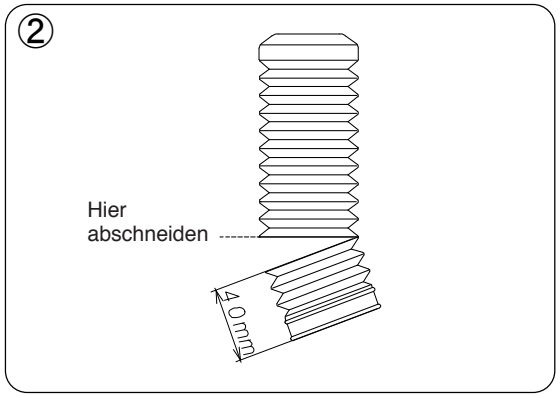

9
Montieren Sie die originale Koppelstange des Stabilisators, die originale Bremsleitung, das originale ABS Kabel am ÖHLINS Federbein.
Siehe Abbildung 3

10
Verschrauben Sie die oberen Befestigungsteile.

HINWEIS!

Wenn Sie die obere Abschlussmutter anziehen, muss der Stoßdämpferschaft mit einem 5 mm Inbusschlüssel in Position gehalten werden.

11
Heben sie die Radaufnahme mit einem Wagenheber so an, dass Sie die untere Federbeinanbindung spielfrei verschrauben können.

HINWEIS!

Stellen Sie sicher, dass alle Verschraubungen mit dem dafür vorgesehenen Drehmoment angezogen wurden und nichts die Funktion des Stoßdämpfers beim Ein- und Ausfedern beeinträchtigen oder gar behindern kann. Überprüfen Sie dies über den gesamten Lenkradius von Anschlag zu Anschlag.

12
Stellen Sie sicher, dass sich nach dem Wechsel des Stoßdämpfers, wieder alle zuvor demontierten Teile am dafür vorgesehenen Platz befinden.

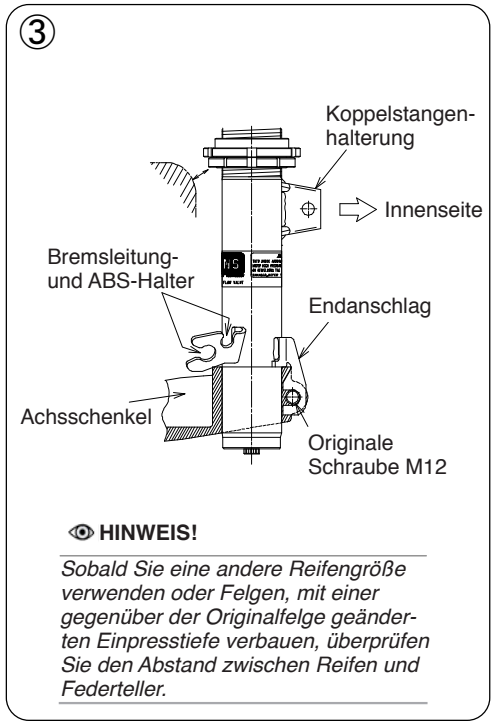

HINWEIS!

Sobald Sie eine andere Reifengröße verwenden oder Felgen, mit einer gegenüber der Originalfelge geänderten Einpresstiefe verbauen, überprüfen Sie den Abstand zwischen Reifen und Federteller.

Einstellungen

⚠ WARNUNG!

Stellen Sie vor der ersten Fahrt sicher, dass die vorhandenen Stoßdämpfereinstellungen mit den von ÖHLINS empfohlenen Einstellwerten übereinstimmen. Lesen Sie zuerst das Handbuch bevor sie Anpassungen und Einstellarbeiten am Stoßdämpfer ausführen. Kontaktieren Sie einen ÖHLINS Stützpunkt wenn sie Fragen in Bezug auf die Abstimmung des Stoßdämpfers haben.

Bei einer unbelasteten Federlänge von 200 mm beträgt die Standard Federvorspannung 10 mm. Somit hat die Feder im vorgespannten Zustand eine Länge von 190mm. Siehe Abbildung 5

Einstellwerte

Empfohlenes Set-Up

Zugstufe:	10 Klicks
Federvorspannung:	10 mm
Stoßdämpferlänge:	425 mm

Feder

Spezifikation:	H200, ID65, 60 N/mm

Fahrzeughöhe

Befindet sich der Höhenversteller des Stoßdämpfers in der Standard Position, so ergibt sich eine Tieferlegung des Fahrzeuges von 18 mm gegenüber dem Original. Wird der Höhenversteller einmal um 360° auf dem Gewinde gedreht, so verändert sich die Höhe um 2 mm.

⚠ WARNUNG!

Ausgehend von der Standardposition liegt der Einstellbereich des Höhenverstellers bei ± 15 mm.

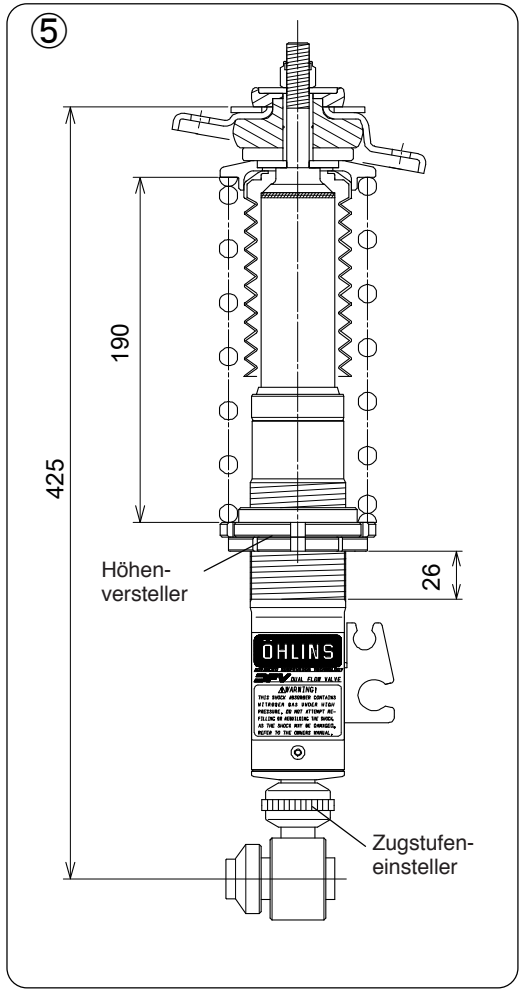

Bevor Sie das Produkt anbauen, überprüfen Sie den Verpackungsinhalt. Sollte etwas fehlen, kontaktieren Sie umgehend einen ÖHLINS Stützpunk.

Verpackungsinhalt	***STK.***
Stoßdämpfer	*2*
Staubmanschette	*2*
Oberer Federteller	*2*
Feder	*2*
Abstandshülse ⌀60, Materialstärke 7 mm	*2*
Abstandshülse ⌀16, Materialstärke 37 mm	*2*
Sicherungsmutter M12	*2*
Unterlegscheibe Materialstärke 3,2 mm	*2*
Spezial Hülse mit konischem Absatz	*2*
FÜR VORDERE UND HINTERE STOSSDÄMPFER	
Hakenschlüssel	*2*
ÖHLINS Aufkleber	*1*
ÖHLINS Bedienungsanleitung	*1*

Unter hohen Temperaturen, während der Lagerung oder des Transportes, können sich Schmiermittel und Schutzöle lösen und die Verpackung verunreinigen. Dies hat keinen Einfluss auf die Funktion Ihres ÖHLINS Produktes.
Reinigen Sie das ÖHLINS Produkt gründlich mit einem Stofflappen vor dem Einbau.

⚠ WARNUNG!

Bitte lesen Sie vor dem Einbau des Produktes die ÖHLINS Bedienungsanleitung genau durch. Stoßdämpfer sind wichtige technische Bauteile des Fahrzeuges welche die Stabilität beeinflussen.

ÖHLINS Produkte unterliegen einer kontinuierlichen Verbesserung und Weiterentwicklung. Diese Montageanleitung wurde bis zum Druckschluss so aktuell wie irgend möglich gehalten. Dennoch können geringe Unterschiede zwischen den hier gezeigten und beschriebenen Produkten und der tatsächlich ausgelieferten Ware existieren.

© ÖHLINS Racing AB. Alle Rechte vorbehalten. Jeglicher Nachdruck oder Verwendung ohne schriftliche Genehmigung von ÖHLINS Racing AB ist verboten.

Die neuesten Informationen bekommen Sie bei Ihrem ÖHLINS Importeur. Sollten Sie Fragen zum Inhalt dieser Montageanleitung haben, so kontaktieren Sie Ihren ÖHLINS Händler.

Teile Nr. BMSMI20_0
Veröffentlicht am 01.08.2011

Öhlins Racing AB

CERTIFIERAT ISO 9001 SEMKO CERTIFICATION
CERTIFIERAT ISO 14001 SEMKO CERTIFICATION

ÖHLINS ADVANCED SUSPENSION TECHNOLOGY

www ohlins com

Stoßdämpfer Kit für BMW Mini (R56)

BMS MI20 *Hinten*

Montageanleitung

ÖHLINS ADVANCED SUSPENSION TECHNOLOGY

Montageanleitung

⚠ WARNUNG!

ÖHLINS empfiehlt den Einbau des Stoßdämpfers durch einen ÖHLINS Fachhändler. Ziehen Sie während der Montage das Handbuch Ihres Fahrzeuges zurate.

1
Heben Sie das Fahrzeug an und entlasten Sie die Achsen

⚠ WARNUNG!

Sorgen Sie dafür, dass Ihr Fahrzeug einen sicheren Stand hat.

2
Entfernen Sie die Hinterräder.

3
Entfernen Sie die oberen und unteren Befestigungsteile und demontieren Sie den originalen Stoßdämpfer.

4
Kürzen Sie die Staubmanschette, vom unteren Ende aus gesehen, um 52 mm.
Siehe Abbildung 2

5
Kontern Sie den unteren Federteller gegen die Sicherungsmutter. Das Anzugsdrehmoment liegt bei 50-60 Nm. Führen Sie die Staubmanschette, die Feder, den oberen Federteller, die Abstandshülsen und das originale Domlager über das Federbein gemäß Abbildung 1. Ziehen Sie die Sicherungsmutter M12 mit einem Drehmoment von 30 Nm fest.

HINWEIS!

Wenn Sie die obere Abschlussmutter anziehen, muss der Stoßdämpferschaft mit einem 5 mm Inbusschlüssel in Position gehalten werden.

6
Montieren Sie die ÖHLINS Stoßdämpfer am Fahrzeug. Siehe Abbildung 3

7
Verschrauben Sie die oberen Befestigungsteile.

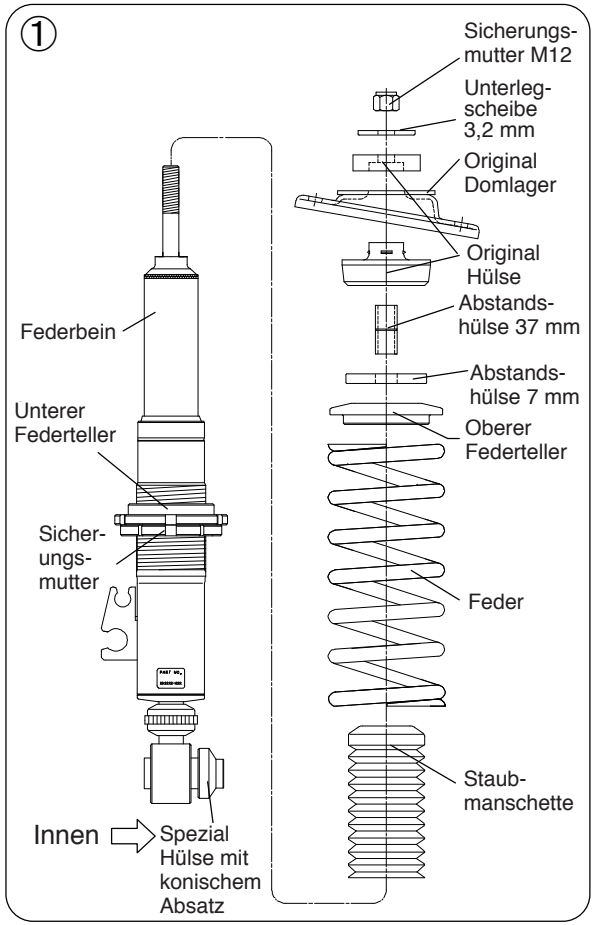

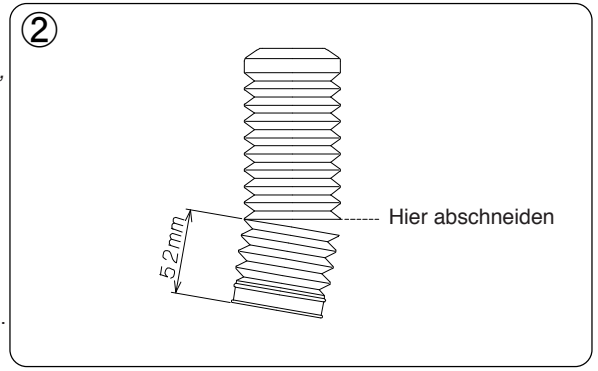

HINWEIS!

Stellen Sie sicher, dass alle Verschraubungen mit dem dafür vorgesehenen Drehmoment angezogen wurden und nichts die Funktion des Stoßdämpfers beim Ein- und Ausfedern beeinträchtigen oder gar behindern kann.
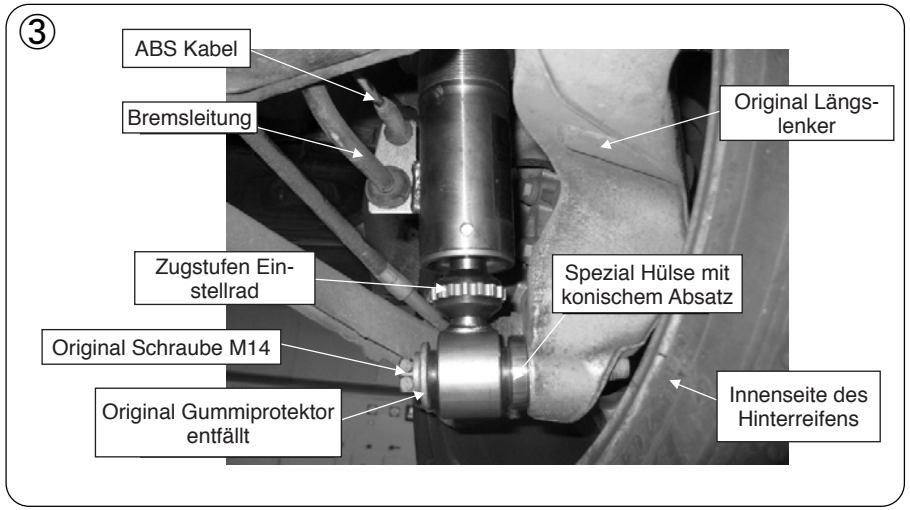
8
Stellen Sie sicher, dass sich nach dem Wechsel des Stoßdämpfers, wieder alle zuvor demontierten Teile am dafür vorgesehenen Platz befinden.